Modelle

SMG500 SMG650
SMG750 SMG900

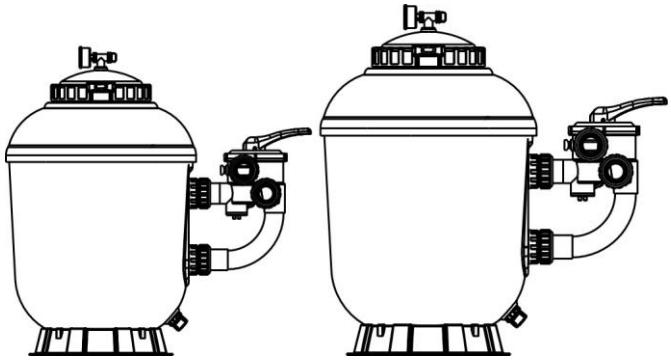

FUNKTIONSWEISE

Der Filter entfernt mit speziellem Filtersand Schmutzpartikel aus dem Schwimmbadwasser. Der Filtersand im Filtertank fungiert als Permanentfiltermedium. Wenn das Regelventil auf den FILTER-Stand eingestellt ist, wird das verschmutzte Schwimmbadwasser durch die Leitungen über das patentierte Regelventil automatisch zur Oberseite des Filtertanks gepumpt. Während das Schwimmbadwasser durch den Filter gepumpt wird, bleiben die Schmutzpartikel im Sandbett hängen und werden so herausgefiltert. Das gereinigte Wasser strömt anschließend von unten in den Tank durch das Regelventil und durch die Leitungen zurück ins Schwimmbad. Der vollständige Prozess verläuft kontinuierlich und automatisch und gewährleistet den vollständigen Durchfluss des Schwimmbadwassers durch den Filter und Leitungen.

Nach einer gewissen Zeit bildet der im Filter angesammelte Schmutz einen Widerstand für die Wasserströmung, wodurch sich der Durchsatz verringert. Dann muss der Filter gereinigt werden. Wenn das Regelventil auf den BACKWASHStand (Reinigen) eingestellt ist, wird die Strömungsrichtung durch den Filter umgekehrt; das Wasser fließt dann zur Unterseite des Tanks und nach oben durch den Sand, wodurch der angesammelte Schmutz aus dem Filter gespült wird. Sobald der gesamte Schmutz aus dem Filter gespült ist, das Regelventil in den RINSE-Stand (Spülen) stellen und die Pumpe etwa 30 bis 60 Sekunden laufen lassen; anschließend das Ventil wieder in den FILTER-Stand stellen, damit der normale Filtervorgang wieder in Gang gesetzt wird.

ACHTUNG: Die Pumpe muss ausgeschaltet werden, bevor der Stand des Regelventils geändert wird!

INSTALLATION

Zur Installation und Wartung des Filters wird nur einfaches Werkzeug (Schraubenzieher und Schraubenschlüssel) sowie ein Dichtstoff für Kunststoffadapter benötigt.

1 . Stellen Sie den Filter auf einen harten, ebenen Untergrund, sodass die Kopplungen und das Regelventil für Wartungs- und Reparaturarbeiten gut zugänglich sind.

2. Füllen Sie den Filter mit Sand. Füllen Sie den Sand in die oberste Öffnung des Filters ein.

a) Lösen Sie die Flanschklemme und nehmen Sie das Regelventil heraus (sofern installiert).

b) Verschließen Sie das innere Rohr mit einem Kunststoffstöpsel, damit kein Sand in das Rohr gelangen kann.

c) Wir empfehlen Ihnen, den Tank etwa zur Hälfte mit Wasser zu füllen, um einen Puffereffekt zu erzeugen, wenn Sie den Sand in den Filter füllen. So werden die dahinter liegenden Rohrabzweigungen vor schweren Schlägen geschützt.

d) Füllen Sie vorsichtig die richtige Menge Sand in den Filter. (Sorgen Sie dafür, dass das mittlere Rohr in der Mitte der Öffnung bleibt.)Sorgen Sie dafür, dass die Sandoberfläche eben ist und dass der Filtertank etwa zur Hälfte gefüllt ist. Nehmen Sie den Kunststoffstöpsel vom inneren Rohr ab.

e) 3. Montieren Sie das Regelventil in den Filtertank.

a) Stecken Sie das Regelventil (achten Sie auf die richtige Positionierung des O-Rings) in den Tankhals; sorgen Sie dafür, dass das mittlere Rohr in die Öffnung unterhalb des Ventils geschoben wird.

b) Setzen Sie die zwölf Muttern und Ringe auf die zwölf Bolzen auf und ziehen Sie dann alle Muttern mit dem Schraubenschlüssel fest.

c) Schrauben Sie den Druckmesser (achten Sie auf die richtige Positionierung des O-Rings) vorsichtig in die Gewindeöffnung im Ventil. Ziehen Sie ihn nicht zu fest.

d) Schließen Sie die Pumpe an die richtige Öffnung an („PUMP"). Ziehen Sie anschließend mit einem Schraubenzieher die Flanschklemmen fest und klopfen Sie mit dem Griff des Schraubenziehers die Klemme rundum ab, sodass sie gut festsitzt.

4. Stellen Sie eine Rücklaufverbindung zum Schwimmbadanschluss her („RETURN") und installieren Sie alle anderen Leitungen (Saugleitungen zur Pumpe, Abflussrohre usw.)
5. Schließen Sie gemäß den Anweisungen den Strom an.
6. Sorgen Sie dafür, dass alle Leitungen gut angeschlossen sind, damit keine Undichtigkeiten entstehen.

ALLGEMEINE ABMESSUNGEN

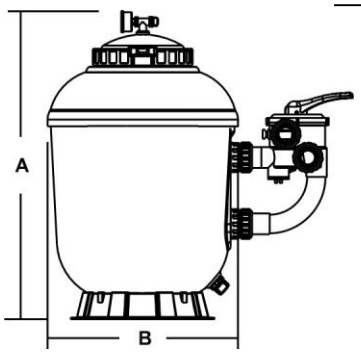

ABMESSUNGEN

Modell	Höhe mm	Durchmesser mm	Ventil Inch	Sand kg
SMG500	850	516	1,5	100
SMG650	943	666	1,5	150
SMG750	1 020	820	2,0"	250
SMG900	1130	920	2,0"	375

INSTALLATION/INBETRIEBNAHME DES FILTERS

1 . Kontrollieren Sie, ob sich die richtige Menge Sand im Tank befindet und ob alle Leitungen angeschlossen und gut befestigt sind.

2. Drücken Sie den Hebel des Regelventils ein und stellen Sie ihn in den BACKWASH-Stand. (Um eine Beschädigung der Dichtung des Regelventils zu vermeiden, muss der Hebel vor dem Drehen immer eingedrückt werden.)
3. Schalten Sie die Pumpe vorschriftsgemäß ein (achten Sie darauf, dass alle Saug- und Rücklaufleitungen geöffnet sind) und füllen Sie den Filtertank mit Wasser. Wenn Wasser aus der Ablaufleitung fließt, die Pumpe noch mindestens eine Minute lang laufen lassen. Reinigen („BACKWASH") Sie den Filter nun ein erstes Mal, um Verunreinigungen oder feinen Sand zu entfernen.
4. Schalten Sie die Pumpe aus und stellen Sie das Regelventil in den Spülstand („RINSE"). Schalten Sie die Pumpe ein und lassen Sie sie 30 bis 60 Sekunden laufen, bis das Wasser im Schauglas klar ist. Schalten Sie die Pumpe aus und stellen Sie das Regelventil in den Filterstand („FILTER"). Schalten Sie die Pumpe wieder ein. Der Filter befindet sich nun im normalen Filtermodus und scheidet Schmutzpartikel aus dem Schwimmbadwasser ab.
5. Passen Sie die Ansaugung und die Rücklaufventile so an, dass die gewünschte Strömung erzielt wird. Kontrollieren Sie das System und den Filter auf Wasserlecks. Ziehen Sie die Anschlüsse, Schrauben und Muttern fest.
6. Notieren Sie sich den ursprünglichen Druck bei sauberem Filter. (Dieser Wert kann je nach Pumpe und Leitungen von Schwimmbad zu Schwimmbad unterschiedlich sein.) Die Verunreinigungen, die der Filter aus dem Wasser abscheidet, sammeln sich im Filter an, wodurch im Laufe der Zeit der Druck ansteigt und die Strömungsgeschwindigkeit abnimmt. Sobald der Druck 1 ,5 bar über dem ursprünglichen Druck bei sauberem Filter liegt, muss der Filter gereinigt werden (siehe unter BACKWASH in der Beschreibung der Funktionen von Filter und Regelventil).

ACHTUNG: Nach der ersten Reinigung des Schwimmbadwassers muss der Filter bei stärkerer Verschmutzung des Wassers möglicherweise schon früher gereinigt werden.

Teile des 1 ,5"-Ventils

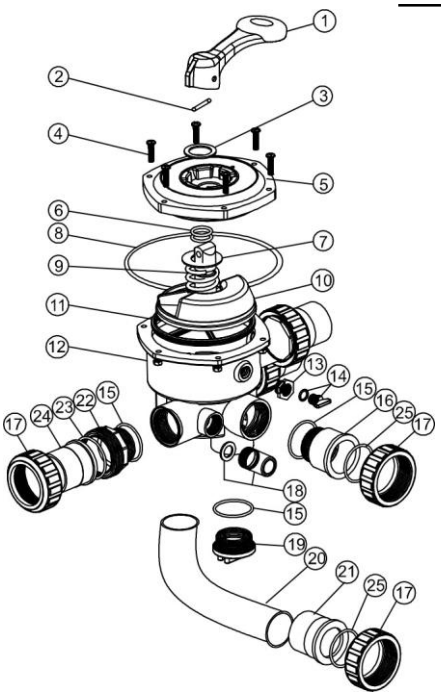

Nr.	Artikelnr.	Beschreibung	Menge
1	01013003	Hebel (groß)	1
2	03018008	Stift für Hebel	1
3	01181001	Ring für Hebel	1
4	89281203	M6X30 Schraube mit Mutter für Standarddeckel	6
	89280107	M6*30 Schraube mit Mutter für Standarddeckel	6
5	01013004	1 .5" Seitliche Montageklappe Standarddeckel	1
6	02011022	O-Ring für 1 ,5"-Ventilrotor	2
7	01181002	Ring für Feder	1
8	02011002	O-Ring für 1 ,5"-Ventildeckel	1
9	03014001	Ring für 1 .5" seitliche Montageklappe	1
10	01021001	1 ,5"-Ventilrotor	1
11	02311002	Dichtung	1
12 13	01013009	1 .5" Seitliche Montageklappe Unterteil	1 1
14	89021303	Verbinder für Druckmesser/Stopper Ablaufstöpsel mit O-Ring	1
15	02020013	O-Ring	5
16	01013018	1 ,5"-Anschluss (schwarz)	1
17	01013017	1 ,5"-Anschlussmutter (schwarz)	5
18	89280104	Schauglas mit O-Ring	1
19	01013100	1 ,5"-Stöpsel seitliche Montageklappe (schwarz)	1
20	01013149	1 ,5"-Rohrbiegung (schwarz) 120 mm	1
21	01171002	1 ,5"-Anschluss (metrisch)	1
22	01013015	1 ,5"-Verbinder (extern)	3
23	02011003	O-Ring für Anschlussadapter	3
24	01171153	1 ,5"-Anschluss	3
25	02011003	O-Ring	2

TEILE DES 2.O"-VENTlLS

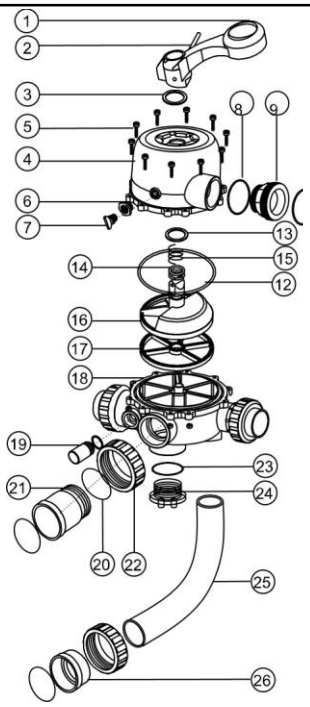

Nr.	Artikelnr.	Beschreibung	Menge
1	01013003	Hebel (groß)	1
2	03018008	Stift für Hebel	1
3	01181001	Ring für Hebel	1
4	01013021	2,0" Viereckiger Deckel für seitliche Montageklappe (schwarz)	1
5 6	89280107	M6*30 Schraube mit Mutter	10
7	89021303	Verbinder für Druckmesser/Stopper Ablaufstöpsel mit O-Ring	1
8	02020016	O-Ring für 2,0"-Anschluss	8
9	01013031	2,0"-Verbinder (schwarz)	3
10	01171154	2,0"-Anschluss (A/E)	3
11	01013032	2,0"-Anschlussmutter (schwarz)	3
12	02011009	O-Ring für 2,0"-Ventildeckel	1
13	01181002	Federring	1
14	02011022	O-Ring für 2,0"-Ventilrotor	2
15	03014014	Feder	1
16	01021002	2,0"-Ventilrotor	1
17	02311003	Dichtung	1
18	01013026	2,0"-Unterteil seitliche Montageklappe (schwarz)	1
19	89280104	Schauglas mit O-Ring	
20	02020018	O-Ring für Anschlussstück	1
21	01013099	2,0"-Anschlussstück (schwarz)	1
22	01013034	2,0"-Anschlussmutter (schwarz)	2
23	02020017	O-Ring für Stöpsel	1
24	01013101	2,0"-Stöpsel seitliche Montageklappe (schwarz)	2
25	01013150	2,0"-Rohrbiegung (schwarz) 183 mm	1
26	01171035	2,0"-Anschluss (metrisch)	1

FILTERKOMPONENTEN

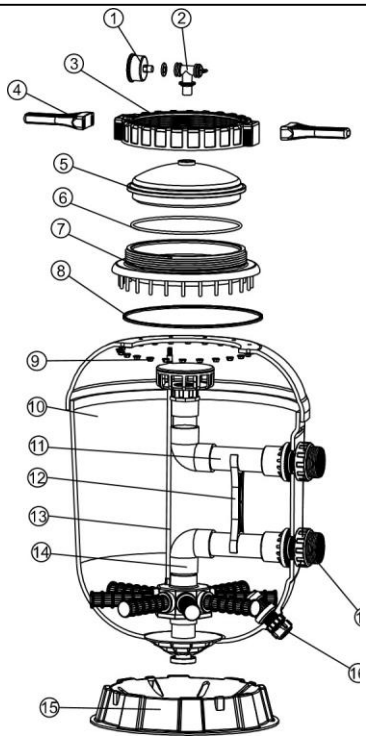

Nr.	Artikelnr.	Beschreibung	Menge
1	06011029	Öldruckmesser mit O-Ring (40 psi)	1
2	8901 1 1 01	T-förmigerAblaufschalter	1
3	01 271 01 1	Mutter für Ringverriegelung	1
4	01021004	Spanner für Ringverriegelung	2
5	01201021	Deckel	1
6	02021065	O-Ring für Deckel	1
7	01021135	SMG-Filterhals mit Schrauben	1
8	02010229	Rostfreier O-Ring	1
9	03013038	Sicherungsringmutter	1
10	89014002	SMG500 Filterbehälter mit Befestigungen	1
	89014003	SMG650 Filterbehälter mit Befestigungen	1
	89014011	SMG750 Filterbehälter mit Befestigungen	1
	89014012	SMG900 Filterbehälter mit Befestigungen	1
1 1	89014004	SMG500 Oberteil des Innenbehälters	1
	89014005	SMG650 Oberteil des Innenbehälters	1
	89014013	SMG750 Oberteil des Innenbehälters	1
	89014014	SMG900 Oberteil des Innenbehälters 1 (SMG500, SMG650)	1 1
12		2"-Behälterstütze (SMG750, SMG900)	1
13	89014006	SMG500 Luftrohr	1
	89014007	SMG650 Luftrohr	1
	89014015	SMG750 Luftrohr	1
	89014016	SMG900 Luftrohr	1
	89014008	SMG500 Unterteil des Innenbehälters	1
	89014009	SMG650 Unterteil des Innenbehälters	1
	89014017	SMG750 Unterteil des Innenbehälters	1
	89014018	SMG900 Unterteil des Innenbehälters SMG500 Basis	1 1
15		SMG650, SMG750 Basis	1
	01 1 1 2038	SMG900 Basis	1
16	89010107 89014010	Wasserablassset	1
17	89014019	1 (SMG500, SMG650) 2"-Anschlusssets	2 2
18	88280805	1 .5" Seitliche Montageklappe (SMG500,	1
	88280811	2" Seitliche Montageklappe (SMG750, SMG900)	1

FUNKTIONEN DER VENTILSTÄND

E

Ventilposition	Funktion
FILTER (Filtern)	Normale Filterung
BACKWASH (Reinigen)	Reinigung des Filters durch Umkehr der Strömungsrichtung
RINSE (Spülen)	Durchspülung des Ventils nach dem Reinigungsvorgang (BACKWASH)
WASTE (Abwasser)	Überbrückung des Filters zwecks Ablass des Schmutzwassers oder zur Senkung des
RECIRCULATE	Überbrückung des Filters zur Rückführung des Wassers in das Schwimmbad
CLOSED (geschlossen)	Sperrung aller Zuflüsse zum Filter oder Schwimmbad

FILTER
FILTER
WASTE (ABWASSER)

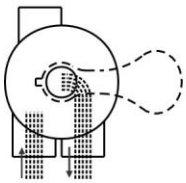

EINLASS AUSLASS

WASTE
ABWASSER
WASTE (ABWASSER)

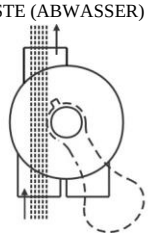

EINLASS AUSLASS

CLOSED
GESCHLOSSEN
WASTE (ABWASSER)

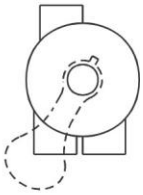

EINLASS AUSLASS

BACKWASH
RÜCKSPÜLEN

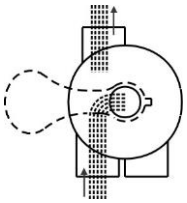

REZIRKULIEREN

EINLASS AUSLASS

RINSE
(SPULEN)
WASTE (ABWASSER)

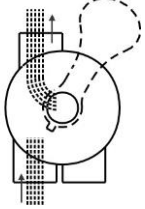

WASTE (ABWASSER)WASTE (ABWASSER)

EINLASS AUSLASS

RECIRCULATE
SPÜLEN

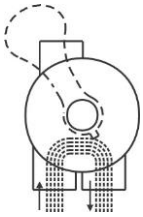

EINLASS AUSLASS

ALLGEMEINES

1. Rohrhahnknopffür optionalen Einflussdruckmesser.
2. WARTUNGSVENTIL (Pumpe anhalten, Absperrschieber in der Ansaug-/Auslassleitung schließen, bevor Sie fortfahren):

a. Griffin Filterposition stellen. b. Abdeckschrauben entfernen. c. Abdeckung abheben und Baugruppe mit Schlüssel ausschalten.

MONTAGE:

1. Ventilschlüssel so stellen, dass die Keilöffnung sich an am OBEREN Anschluss befindet (Griff in Filterposition). Die flache Kante derAbdeckschraubenlasche sollte an der flachen Kante der Gehäuseschraubenlasche ausgerichtet sein.
2. Abdeckungs-O-Ring anbringen.
3. Baugruppe mitAbdeckungsschrauben am Gehäuse befestigen. Abdeckungsschrauben gleichmäßig und abwechselnd anziehen. Nicht zu fest anziehen.

WARNUNG

DIESER FILTER LÄUFT UNTER HOCHDRUCK. WENN EIN TEIL DES KREISLAUFSYSTEMS (z. B. KLEMME, PUMPE, FILTER, VENTILE Usw.) GEWARTET WIRD, KANN LUFT IN DAS SYSTEM EINDRINGEN UND UNTER DRUCK GESETZT WERDEN. DRUCKLUFT KANN DAZU FÜHREN, DASS DER DECKEL ODER DAS VENTIL ABGESPRENGT WIRD. DIES KANN ZU SCHWEREN VERLETZUNGEN, TODESFÄLLEN ODER SACHSCHÄDEN FÜHREN.
SCHALTEN SIE DIE PUMPE AUS, BEVOR SIE DIE VENTILPOSITION ÄNDERN.
UM SCHÄDEN AN DER PUMPE ZU VERHINDERN UND SICHERZUSTELLEN, DASS DAS SYSTEM KORREKT FUNKTIONIERT, REINIGEN SIE DAS PUMPENSIEB UND DIE ABSTREIFKÖRBE REGELMÄSSIG.
DREHEN SIE NICHT DIE SCHRAUBEN AUS DER FLANSCHKLEMME HERAUS, WÄHREND DIE PUMPE LÄUFT.

TECHNISCHE ÄNDERUNGEN UND DRUCKFEHLER VORBEHALTEN.